13.2) Priključak sa krovom - vetreni topli krov

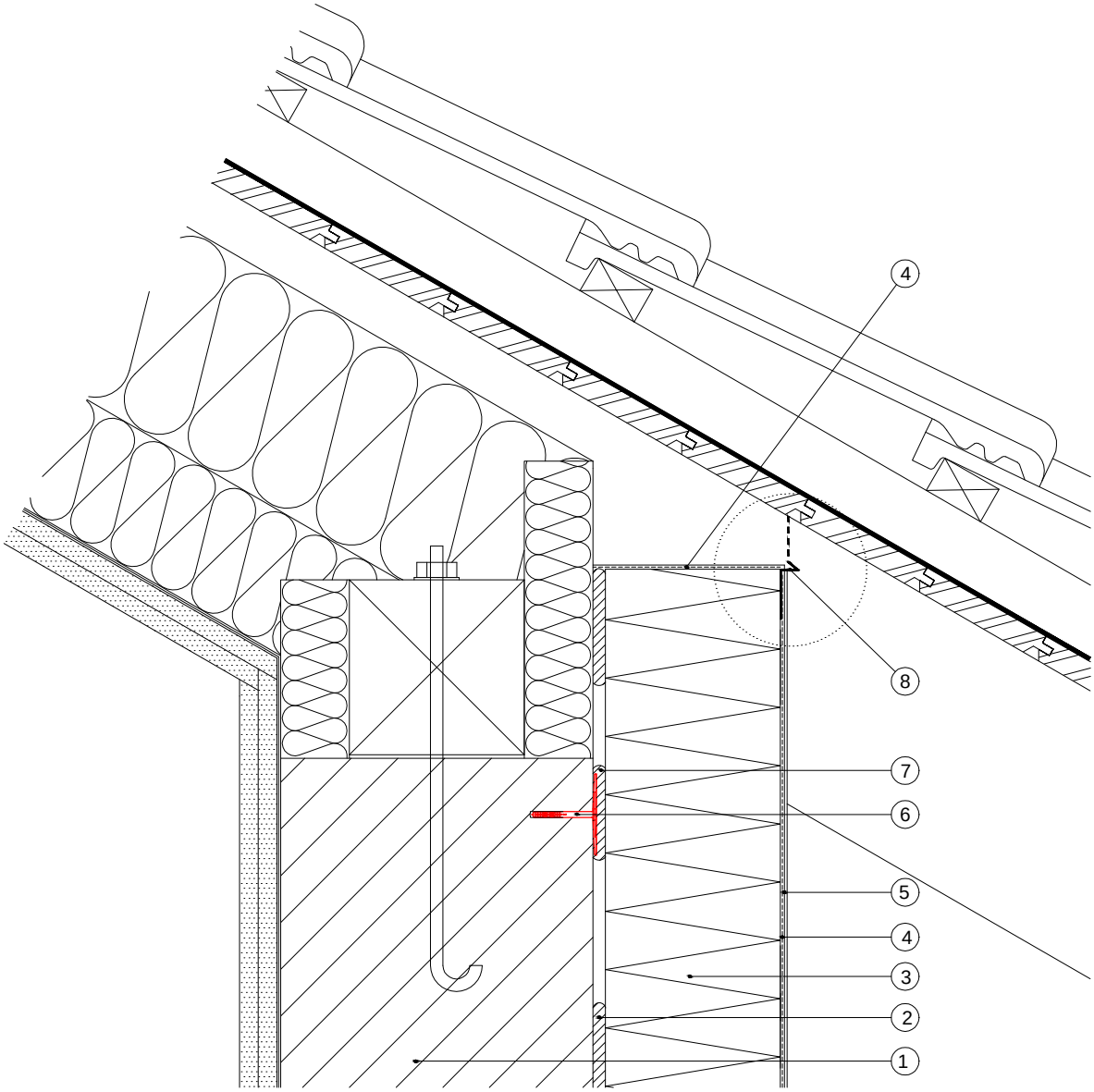

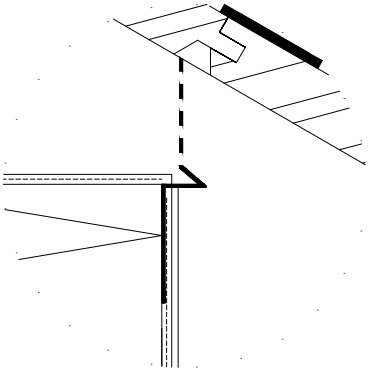

Detalj

Legenda:

1 Zid
2 Baumit StarContact
3 Baumit FassadenDämmplatte EPS-F
4 Baumit StarContact sa
Baumit StarTex
5 Baumit SilikonTop sa
Baumit UniPrimer
6 Baumit KlebeAnker
7 tačke lepka
8 Baumit DachbelüftungsProfil

© Baumit

Specifičnosti objekta , uslovi rada , kao i pravilna , a time i uspešna primena naših sistema su van našeg uticaja . Stoga je neophodna kontrola konkretne primenljivosti prikazanih detalja . Direktna pravna garancija ne može proizilaziti iz predloženih detalja . Granični elementi su samo šematski naznačeni .